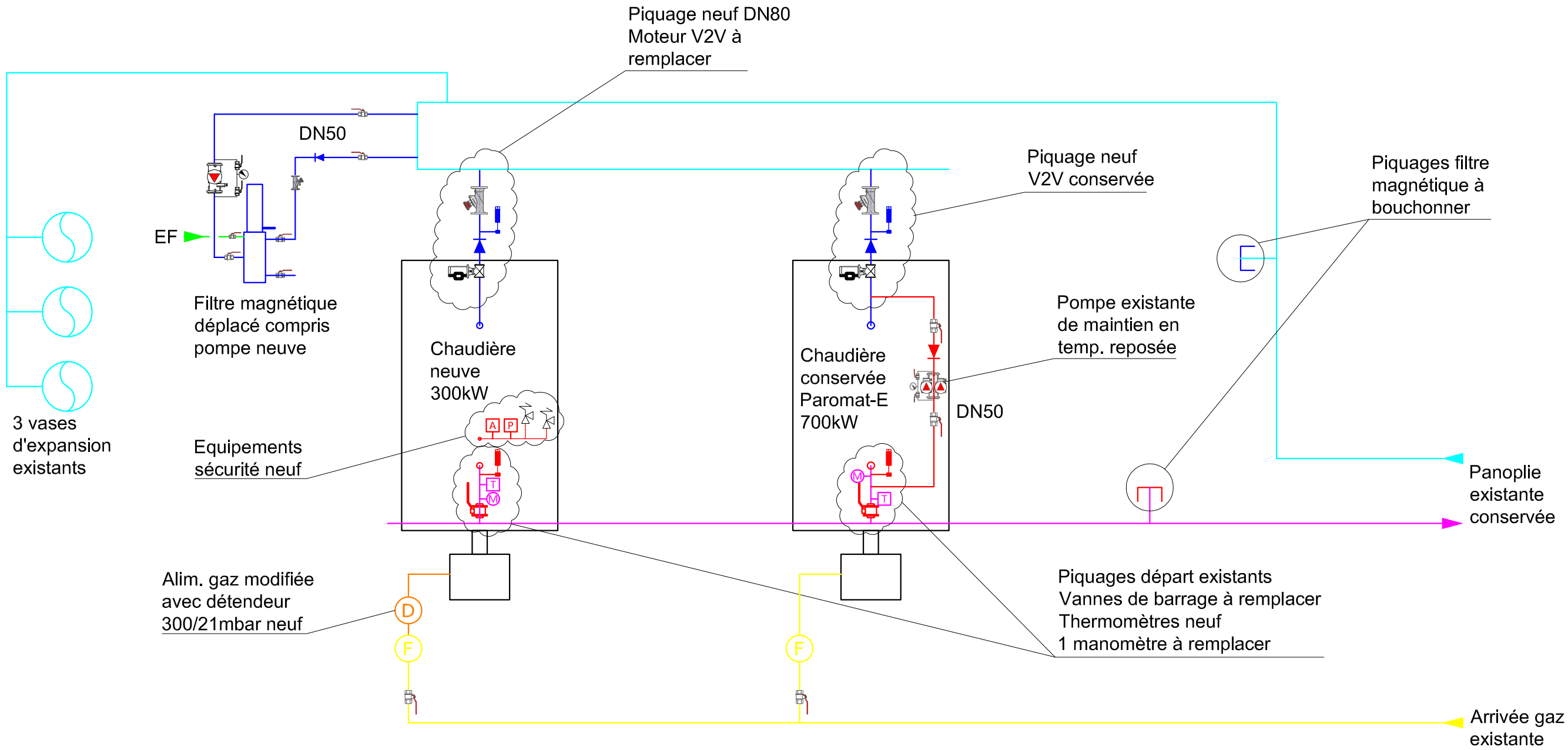

	GAZ - neuf / existant
	RETOUR - neuf / existant
	ALLER - neuf / existant
LEGENDES	

Indice	Date	Modifications
I	18/05/15	DCE

Maître d'ouvrage	Maitrise d'oeuvre	CITE ADMINISTRATIVE D'ANGOULEME
Préfecture de la Charente **7-9, rue de la Préfecture** **16000 ANGOULEME**	**BUREAU D'ETUDES TECHNIQUES** **Génie climatique & électrique** ZAC Les Montagnes - 16430 CHAMPNIERS TEL : 05.45.92.70.13 - FAX : 05.45.38.10.42 Email: technique@bettdl.fr	**SCHEMA DE PRINCIPE CHAUFFERIE** **LOT UNIQUE CHAUFFAGE**

DOSSIER	PLAN	PHASE	DATE
T15-020	CH-01	DCE	05/2015